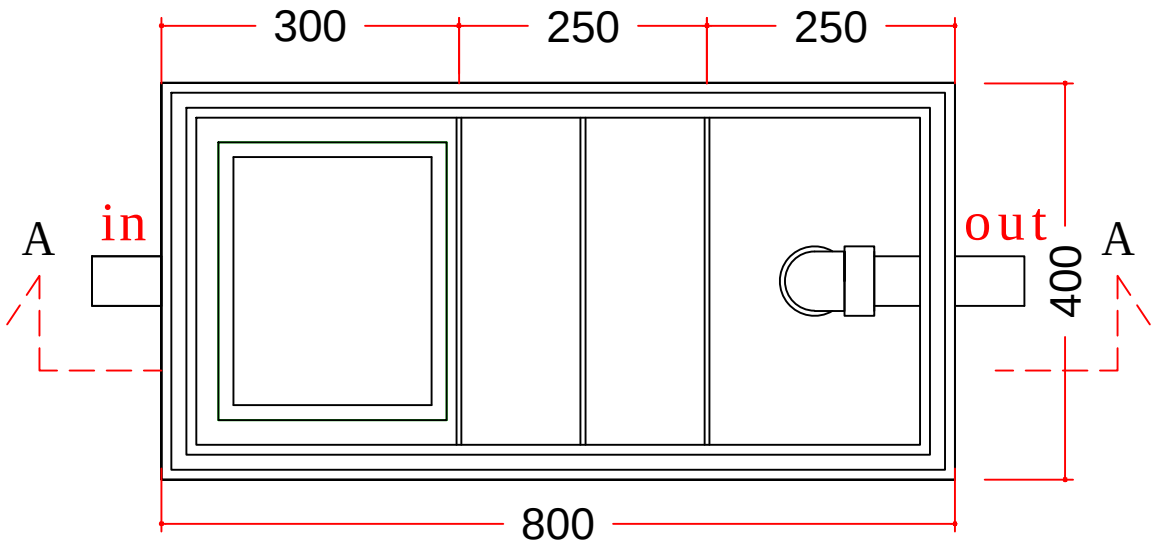

TAMPAK ATAS

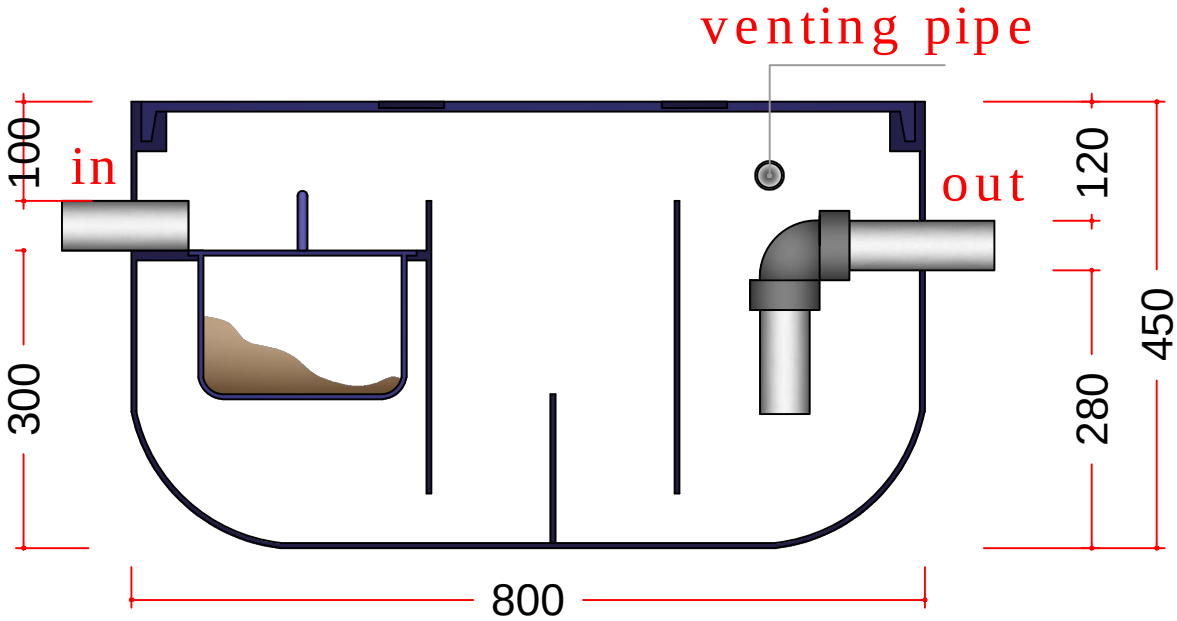

POTONGAN A-A

PT. AMANAID

Waste Water Treatment System

NO	KETERANGAN	TANGGAL

NAMA PROYEK

LOKASI PROYEK

PENANGGUNG JAWAB

PENGAWAS / PELAKSANA

PEMILIK / OWNER

PERNYATAAN

JUDUL GAMBAR	SKALA
Grease Trap GST- 90	

KODE GAMBAR	TANGGAL

NO. LEMBAR	JUMLAH LEMBAR